清潔感・安心感・信頼感
商品をお届けするために

1 洗浄・消毒
品質を守る最新鋭のシステムで洗浄・消毒

2 検品・修理
安全性もしっかり確認

3 保管
梱包し、清潔な場所で保管・管理

4 お届け
安心・安全な福祉用具をお届け

ベッド・ベッド付属品
床ずれ防止用具
体位変換器
認知症老人徘徊感知機器
手すり
歩行補助杖
歩行器
車椅子・車椅子付属品
スロープ
移動用リフト・つり具
介護保険購入対象品
腰掛便座・入浴補助用具
販売品
情報

手すり

安寿洋式トイレ用フレーム S-はねあげR-2

トイレ　立ち座り　移乗　座位保持

アロン化成

重さ 9.8 kg

ひじ掛けが跳ね上がるので移乗を安心して行えます

従来商品よりひじ掛が2.5cm長くなり、より使いやすくなりました。
足もとがすっきりし、立ち上がり時に邪魔になりにくい本体フレームです。

商品名	商品番号	商品コード
木製ひじ掛けタイプ	27-6625-1	00221-000450

サイズ：幅66×奥行55cm　ひじ掛け高さ：55～70cm　ひじ掛け長さ：40cm

ご利用者負担額（1割） 300円　（2割） 600円　（3割） 900円　月額レンタル料金 3,000円

商品名	商品番号	商品コード
プラスチック製ひじ掛けタイプ	27-6626-1	00221-000451

サイズ：幅66×奥行55cm　ひじ掛け高さ：55～70cm　ひじ掛け長さ：40.5cm

ご利用者負担額（1割） 300円　（2割） 600円　（3割） 900円　月額レンタル料金 3,000円

洋式トイレ用スライド手すり（ステンレス）

トイレ　立ち座り　移乗　座位保持

パナソニックエイジフリー

重さ 8.5 kg

脚部が出ていないので、トイレにスムーズに近づくことができます。後方にスライドさせたひじ掛けが残るので安心安全に移乗できます。ひじ掛けが後方にスライドするので、移乗動作を妨げません。

商品名	商品番号	商品コード
洋式トイレ用スライド手すり（ステンレス）	27-6633-1	00980-000191

サイズ：幅65×奥行45cm　ひじ掛け高さ：58～74cm（9段階）
ひじ掛け長さ：33cm

ご利用者負担額（1割） 642円　（2割） 1,284円　（3割） 1,926円　月額レンタル料金 6,420円

洋式トイレ用ベストサポート手すり ひじ掛けはねあげ

トイレ　立ち座り　座位保持　移乗

シコク

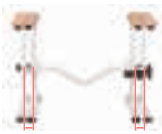

重さ 約 7.4 kg

便器の幅に合わせてフレームを調整できるため、あらゆる大きさの便器に対応可能。簡単に設置でき、使用者に優しい手すりです。

商品名	商品番号	商品コード
ひじ掛けはねあげ	27-6796-1	01235-000008

ひじ掛け長さ：40cm

ご利用者負担額（1割） 300円　（2割） 600円　（3割） 900円　月額レンタル料金 3,000円

SA手すり

トイレ　歩行　立ち座り　移乗　座位保持　立位保持

シコク

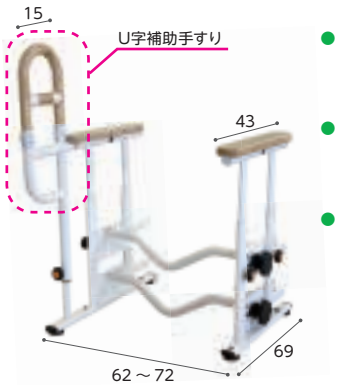

重さ 約 17.5 kg

- U字補助手すりを使用することで便器前空間のケアが1台でできます。
- 便器までの移動、方向転換、便器からの立ち座りなど、一連の動作を補助します。
- U字補助手すりに寄りかかることで、立位が安定し、着脱衣時の介助がよりスムーズに行えます。

商品名	商品番号	商品コード
SA手すり	27-7254-1	01235-000225

ご利用者負担額（1割） 514円　（2割） 1,028円　（3割） 1,542円　月額レンタル料金 5,140円

アットグリップトイレサポート

トイレ　立ち座り　座位保持　移乗

アロン化成

どんな便器にもトイレ環境にも置ける「置くだけ」タイプ

H-S（片側はねあげ）

H-T（両側はねあげ）

手すりの位置を前後左右に調節できます

左右調節（ひじ掛け内寸）
支柱を180度回転させることで
ひじ掛け内寸を調節できます。

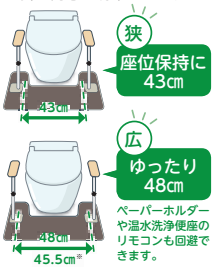

※片側の支柱だけを外側に取り付けることもできます

前後調節
支柱の固定位置を変えることで
前後に調節できます。

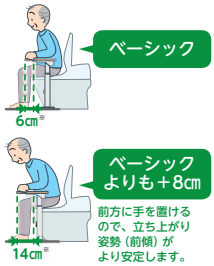

※便器先端からひじ掛け先端までの距離

商品名	商品番号	商品コード
トイレサポート H-S	27-7681-1	00221-000577

幅66×奥行47×高さ56・59・62・65cm　重さ：約11.8kg

ご利用者負担額（1割） 300円　（2割） 600円　（3割） 900円　月額レンタル料金 3,000円

商品名	商品番号	商品コード
トイレサポート H-T	27-7682-1	00221-000578

幅66×奥行47×高さ56・59・62・65cm　重さ：約14.6kg

ご利用者負担額（1割） 362円　（2割） 724円　（3割） 1,086円　月額レンタル料金 3,620円

ルーツ スモールタイプ

トイレ　立ち座り

モルテン

立ち上がりしやすい
手すり位置

トイレで立つ・座るの動作
簡単な清掃で
常に衛生的

狭いスペースでの立つ・座るの動作をサポート

商品名	商品番号	商品コード
スモールタイプ（片手すり仕様）	27-6801-1	00054-000216

ご利用者負担額（1割） 300円　（2割） 600円　（3割） 900円　月額レンタル料金 3,000円

商品名	商品番号	商品コード
スモールタイプ（両手すり仕様）	27-6832-1	00054-000217

ご利用者負担額（1割） 362円　（2割） 724円　（3割） 1,086円　月額レンタル料金 3,620円

スムーディ トイレ用

トイレ　立ち座り

パナソニックエイジフリー

片手すり
重さ 12.8 kg

両手すり
重さ 15.3 kg

スマートなデザインで
トイレまわりがスッキリ！

汚れても拭き取りやすい
樹脂製消臭剤入りカバー

排泄・立ち座り動作の安定でトイレが楽に

商品名	商品番号	商品コード
スムーディトイレ用 片手すり	27-8176-1	00980-000432

ご利用者負担額（1割） 300円　（2割） 600円　（3割） 900円　月額レンタル料金 3,000円

商品名	商品番号	商品コード
スムーディトイレ用 両手すり	27-8175-1	00980-000431

ご利用者負担額（1割） 330円　（2割） 660円　（3割） 990円　月額レンタル料金 3,300円

手すり

ルーツ（絞りグリップ）

モルテン

センタータイプ・サイドタイプ　屋内　立ち座り　立位保持
ロングタイプ　屋内　歩行
コーナータイプ　屋内　移乗

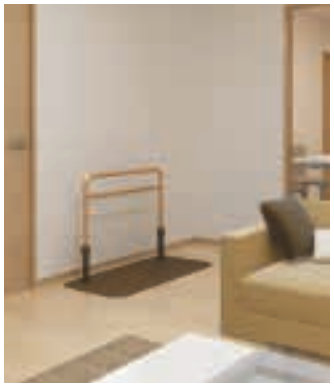

センタータイプ

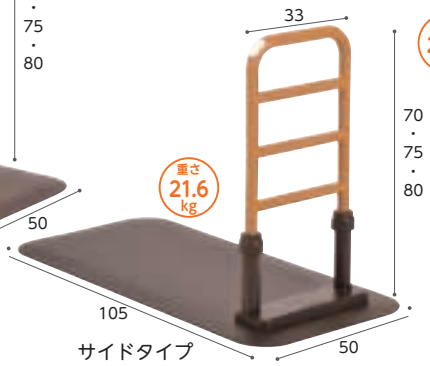

サイドタイプ

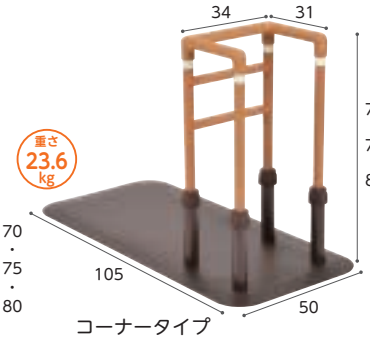

コーナータイプ

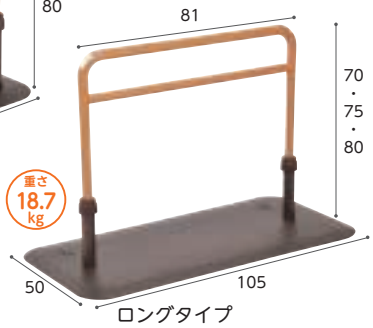

ロングタイプ

置くだけで使える安心感・安全性を向上した床置き型手すりです。

商品名	商品番号	商品コード
センタータイプ	27-6524-1	00054-000117

ご利用者負担額（1割）232円　（2割）464円　（3割）696円　月額レンタル料金 2,320円

商品名	商品番号	商品コード
サイドタイプ	27-6523-1	00054-000116

にぎり手直径（楕円）：トップグリップ 4 × 3.1cm、ミドルグリップ 3.1 × 2.8cm

ご利用者負担額（1割）248円　（2割）496円　（3割）744円　月額レンタル料金 2,480円

商品名	商品番号	商品コード
コーナータイプ	27-6559-1	00054-000132

ご利用者負担額（1割）300円　（2割）600円　（3割）900円　月額レンタル料金 3,000円

商品名	商品番号	商品コード
ロングタイプ	27-6560-1	00054-000133

にぎり手直径（楕円）：トップグリップ 4 × 3.1cm、ミドルグリップ 3.1 × 2.8cm

ご利用者負担額（1割）250円　（2割）500円　（3割）750円　月額レンタル料金 2,500円

たちあっぷ

⚠ 予測できない行動をとられる利用者（認知症など）や、自力で危険な状態から回避できない利用者につきましては、使用をお控えください。

屋内　立ち座り　座位保持　歩行

矢崎化工

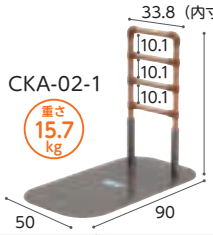

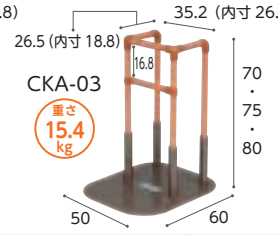

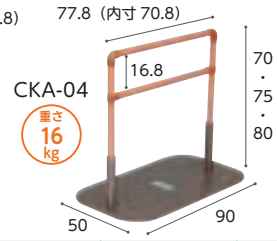

商品名	重さ(kg)	商品番号	商品コード	ご利用者負担額(1割)	ご利用者負担額(2割)	ご利用者負担額(3割)	月額レンタル料金
CKA-01-1	11.9	27-6698-1	00055-000119	250円	500円	750円	2,500円
CKA-02-1	15.7	27-6699-1	00055-000120	286円	572円	858円	2,860円
CKA-03	15.4	27-6331-1	00055-000073	300円	600円	900円	3,000円
CKA-04	16	27-6332-1	00055-000074	250円	500円	750円	2,500円
ベットでとまるくん L字型	–	27-6477-1	00055-000211	0円	0円	0円	0円
かいじょくん CKA-K	1.4	27-6768-1	00055-000145	76円	152円	228円	760円

リビング

リビングでの歩行

バディーI ＋ クロスバー

ソファでの立ち座り

バディーI ＋ サイドバー

椅子の立ち座り

たちあっぷ
CKA-01

歩行支援

バディーV

廊下

段差解消

エコ段差スロープN
（スロープのページをご参照下さい。）

廊下での歩行

バディーI ＋ クロスバー

キッチン

立位保持・昇降支援

バディーIV

寝室

布団での離床

バディーI ＋ 丸型サイドバー

たちあっぷ
CKA-02

ベッドでの離床

室内用自在手すりツインディ

たちあっぷ
CKA-03

浴室

浴槽での立ち座り

バスリフト
EWB01RR
（移動用リフトのページをご参照下さい。）

洗面所

洗面所での立位保持

バディーI ＋ 立位保持パッド

トイレ

トイレでの立ち座り

洋式トイレ用スライド手すり
（ステンレス）

バディーVI

手すり

バディーⅡ（床用／座位用）

屋内　立ち座り

モルテン

重さ 11～11.5 kg

※写真は床用です

布団での離床

布団での離床動作や座布団などの低いところからの立ち座りをサポート

商品名	商品番号	商品コード
バディーⅡ（床用）	27-6324-1	00054-000056

サイズ：全長 70 ×全幅 65 ×高さ 40 ～ 56cm（無段階調整可能）　重さ：11kg

ご利用者負担額（1割） 296 円　（2割） 592 円　（3割） 888 円　月額レンタル料金 2,960 円

商品名	商品番号	商品コード
バディーⅡ（座位用）	27-6341-1	00054-000057

サイズ：全長 70 ×全幅 65 ×高さ 55 ～ 78cm（無段階調整可能）　重さ：11.5kg

ご利用者負担額（1割） 300 円　（2割） 600 円　（3割） 900 円　月額レンタル料金 3,000 円

バディーV

屋内　歩行

モルテン

重さ 26～26.5 kg

歩行支援

廊下や室内での歩く動作をサポート
※2台を組み合わせて(直線型・L字型)使用することも可能。

商品名	商品番号	商品コード
バディーV 1.8m	27-6368-1	00054-000343

サイズ：手すり長さ 1.8m ×手すり高さ 70 ～ 80cm（無段階調整可能）重さ：26.5kg

ご利用者負担額（1割） 450 円　（2割） 900 円　（3割） 1,350 円　月額レンタル料金 4,500 円

商品名	商品番号	商品コード
バディーV 1.4m	27-6369-1	00054-000344

サイズ：手すり長さ 1.4m ×手すり高さ 70 ～ 80cm（無段階調整可能）重さ：26.0kg

ご利用者負担額（1割） 450 円　（2割） 900 円　（3割） 1,350 円　月額レンタル料金 4,500 円

歩行サポート手すり スムーディ 屋内用

屋内　立ち座り　移乗　立位保持

パナソニックエイジフリー

重さ 22 kg

手すりは中央設置も可能

⚠ 予測できない行動をとられる利用者（認知症など）や、自力で危険な状態から回避できない利用者につきましては、使用をお控えください。

お家の中の移動をしやすく。廊下などのつたい歩きをサポート。

商品名	商品番号	商品コード
歩行サポート手すり スムーディ 屋内用	27-7619-1	00980-000363

幅 60×奥行 90×高さ 70～85(7段階) cm　重さ:22kg

ご利用者負担額（1割） 396 円　（2割） 792 円　（3割） 1,188 円　月額レンタル料金 3,960 円

折りたたみ可能な面手すり スタンディ

屋内　立ち座り　移乗　立位保持

パナソニックエイジフリー

最上部手すりは、樹脂カバーで滑りにくく冬場も冷たくない仕様

安心して身体を預けられる幅 42.5cm

重さ 22.5 kg

平面部が簡単に折りたためるレバー

- 面手すりと棒手すりの両方を備えることで、立ち上がりや、立ったままの動作が不安定な方をサポートします。
- 折りたたみ可能な省スペース設計のため、活用の場が広がり、低い上がり框の立ち座りや歩き出しをサポートします。
- 布団での起き上がり、立ち上がり、ベッドでの起き上がり、立ち上がりをサポートします。

面だから安心して身体をあずけることができ、立ちやすい

安心して、歩き出しやすい

商品名	商品番号	商品コード
スタンディ(PN-L80401C)	27-6957-1	00980-000315

サイズ:幅63×奥行78×高さ70～85(6段階)cm　面高さ35～50(6段階)cm　最大使用者体重:100kg　重さ:22.5kg

ご利用者負担額（1割） 300 円　（2割） 600 円　（3割） 900 円　月額レンタル料金 3,000 円

ベスポジBPZ

DIPPERホクメイ

基本セット　屋内　歩行　立ち座り　移乗　座位保持　立位保持
基本セット 耐水　屋外　歩行　立位保持

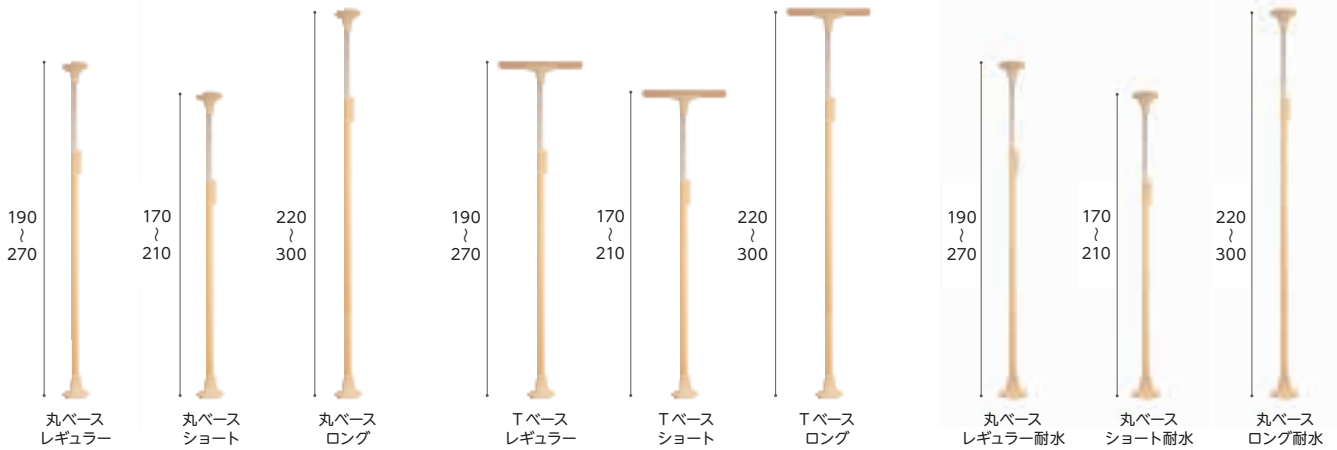

専用垂直器 Wロック機能
垂直器は可動・取り外しもできます。

伸縮ロックレバー
レバーが伸ばせることによりロックがより容易になりました。

商品名	商品番号	商品コード
丸ベース レギュラー	27-8259-1	00254-000410
手すり部直径：4.5cm　天井ベース直径：18cm		
ご利用者負担額（1割） 320円	（2割） 640円 / （3割） 960円	月額レンタル料金 3,200円
商品名	商品番号	商品コード
丸ベース ショート	27-8296-1	00254-000412
手すり部直径：4.5cm　天井ベース直径：18cm		
ご利用者負担額（1割） 320円	（2割） 640円 / （3割） 960円	月額レンタル料金 3,200円
商品名	商品番号	商品コード
丸ベース ロング	27-8297-1	00254-000414
手すり部直径：4.5cm　天井ベース直径：18cm		
ご利用者負担額（1割） 320円	（2割） 640円 / （3割） 960円	月額レンタル料金 3,200円
商品名	商品番号	商品コード
Tベース レギュラー	27-8260-1	00254-000416
手すり部直径：4.5cm　天井ベース直径：幅 58 ×奥行 11cm		
ご利用者負担額（1割） 320円	（2割） 640円 / （3割） 960円	月額レンタル料金 3,200円
商品名	商品番号	商品コード
Tベース ショート	27-8298-1	00254-000418
手すり部直径：4.5cm　天井ベース直径：幅 58 ×奥行 11cm		
ご利用者負担額（1割） 320円	（2割） 640円 / （3割） 960円	月額レンタル料金 3,200円

商品名	商品番号	商品コード
Tベース ロング	27-8293-1	00254-000420
手すり部直径：4.5cm　天井ベース直径：幅 58 ×奥行 11cm		
ご利用者負担額（1割） 320円	（2割） 640円 / （3割） 960円	月額レンタル料金 3,200円
商品名	商品番号	商品コード
丸ベース レギュラー耐水	27-8299-1	00254-000422
手すり部直径：4.5cm　天井ベース直径：18cm		
ご利用者負担額（1割） 330円	（2割） 660円 / （3割） 990円	月額レンタル料金 3,300円
商品名	商品番号	商品コード
丸ベース ショート耐水	27-8300-1	00254-000423
手すり部直径：4.5cm　天井ベース直径：18cm		
ご利用者負担額（1割） 330円	（2割） 660円 / （3割） 990円	月額レンタル料金 3,300円
商品名	商品番号	商品コード
丸ベース ロング耐水	27-8301-1	00254-000424
手すり部直径：4.5cm　天井ベース直径：18cm		
ご利用者負担額（1割） 330円	（2割） 660円 / （3割） 990円	月額レンタル料金 3,300円

ベスポジ-e 基本セット

DIPPERホクメイ

基本セット　屋内　歩行　立ち座り　移乗　座位保持　立位保持　基本セット 耐水　屋外　歩行　立位保持

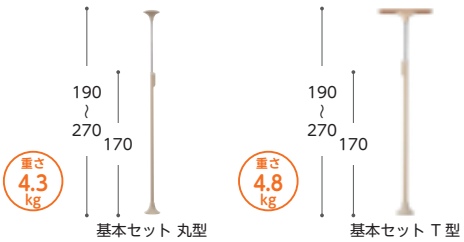

ロックストッパーがワンタッチになりました。

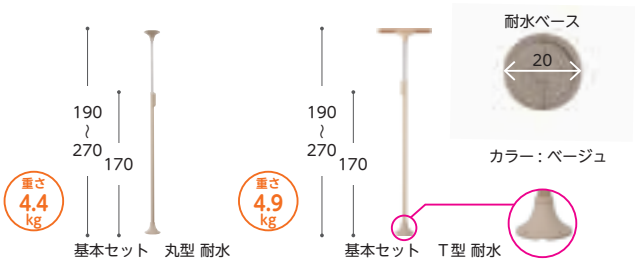

下部ベースを耐水ベースに交換することで、屋外での使用も可能となります。

商品名	商品番号	商品コード
基本セット 丸型	27-6847-1	00254-000052
手すり部直径：4.5cm　天井ベース直径：20cm		
ご利用者負担額（1割） 300円	（2割） 600円 / （3割） 900円	月額レンタル料金 3,000円
商品名	商品番号	商品コード
基本セット T型	27-6846-1	00254-000051
手すり部直径：4.5cm　天井ベース直径：幅 60 ×奥行 12cm		
ご利用者負担額（1割） 300円	（2割） 600円 / （3割） 900円	月額レンタル料金 3,000円

商品名	商品番号	商品コード
基本セット 丸型 耐水	27-6845-1	00254-000053
手すり部直径：4.5cm　天井ベース直径：20cm		
ご利用者負担額（1割） 310円	（2割） 620円 / （3割） 930円	月額レンタル料金 3,100円
商品名	商品番号	商品コード
基本セット T型 耐水	27-6844-1	00254-000066
手すり部直径：4.5cm　天井ベース直径：幅 60 ×奥行 12cm		
ご利用者負担額（1割） 310円	（2割） 620円 / （3割） 930円	月額レンタル料金 3,100円

手すり

ベスポジ-e 組み合わせ

ウェーブ型手すりセット（T型丸型） ウェーブ型手すりロングセット（T型丸型）
グリップアーム-eセット（T型丸型） 玄関アームレギュラーセット（T型丸型）

DIPPERホクメイ

ウェーブ型手すりセット

T型

丸型

商品名	型番	商品コード
ウェーブ型手すりセット（T型）	BPE-S30-10	00254-000121

ご利用者負担額（1割） 450円 （2割） 900円 （3割） 1,350円 月額レンタル料金 4,500円

商品名	型番	商品コード
ウェーブ型手すりセット（丸型）	BPE-S30-11	00254-000122

ご利用者負担額（1割） 438円 （2割） 876円 （3割） 1,314円 月額レンタル料金 4,380円

ウェーブ型手すりロングセット

T型

丸型

商品名	型番	商品コード
ウェーブ型手すりロングセット（T型）	BPE-S30-40	00254-000134

ご利用者負担額（1割） 436円 （2割） 872円 （3割） 1,308円 月額レンタル料金 4,360円

商品名	型番	商品コード
ウェーブ型手すりロングセット（丸型）	BPE-S30-41	00254-000135

ご利用者負担額（1割） 438円 （2割） 876円 （3割） 1,314円 月額レンタル料金 4,380円

グリップアーム-e3Pセット

T型

丸型

商品名	型番	商品コード
グリップアーム-e3Pセット（T型）	BPE-S30-70	00254-000140

ご利用者負担額（1割） 450円 （2割） 900円 （3割） 1,350円 月額レンタル料金 4,500円

商品名	型番	商品コード
グリップアーム-e3Pセット（丸型）	BPE-S30-71	00254-000141

ご利用者負担額（1割） 450円 （2割） 900円 （3割） 1,350円 月額レンタル料金 4,500円

商品名	型番	商品コード
グリップアーム-e5Pセット（T型）	BPE-S30-60	00254-000138

ご利用者負担額（1割） 434円 （2割） 868円 （3割） 1,302円 月額レンタル料金 4,340円

グリップアーム-e5Pセット

T型

丸型

商品名	型番	商品コード
グリップアーム-e5Pセット（丸型）	BPE-S30-61	00254-000139

ご利用者負担額（1割） 434円 （2割） 868円 （3割） 1,302円 月額レンタル料金 4,340円

グリップアーム-e5P斜セット

T型

丸型

商品名	型番	商品コード
グリップアーム-e5P斜セット（T型）	BPE-S30-50	00254-000136

ご利用者負担額（1割） 450円 （2割） 900円 （3割） 1,350円 月額レンタル料金 4,500円

商品名	型番	商品コード
グリップアーム-e5P斜セット（丸型）	BPE-S30-51	00254-000137

ご利用者負担額（1割） 442円 （2割） 884円 （3割） 1,326円 月額レンタル料金 4,420円

玄関アームレギュラーセット

T型

丸型

商品名	型番	商品コード
玄関アームレギュラーセット（T型）	BPE-S40-10	00254-000151

ご利用者負担額（1割） 546円 （2割） 1,092円 （3割） 1,638円 月額レンタル料金 5,460円

商品名	型番	商品コード
玄関アームレギュラーセット（丸型）	BPE-S40-11	00254-000152

ご利用者負担額（1割） 542円 （2割） 1,084円 （3割） 1,626円 月額レンタル料金 5,420円

ベスポジ-e 組み合わせ

跳ね上げセット（T型丸型）b型手すりセット（T型丸型）b型手すりロングセット（T型丸型）
D型手すりセット（T型丸型）I型手すりロングセット（T型丸型）

DIPPERホクメイ

T型跳ね上げセット

商品名	型番	商品コード
跳ね上げセット600（T型）	BPE-H30-060	00254-000083
跳ね上げセット900（T型）	BPE-H30-090	00254-000069
跳ね上げセット1200（T型）	BPE-H30-120	00254-000091

ご利用者負担額（1割） 750円　（2割） 1,500円　（3割） 2,250円　月額レンタル料金 7,500円

丸型跳ね上げセット

商品名	型番	商品コード
跳ね上げセット600（丸型）	BPE-H31-060	00254-000099
跳ね上げセット900（丸型）	BPE-H31-090	00254-000056
跳ね上げセット1200（丸型）	BPE-H31-120	00254-000107

ご利用者負担額（1割） 750円　（2割） 1,500円　（3割） 2,250円　月額レンタル料金 7,500円

b型手すりセット

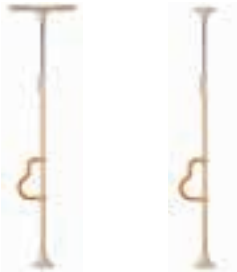

T型　丸型

商品名	型番	商品コード
b型手すりセット（T型）	BPE-S100-10	00254-000371

ご利用者負担額（1割） 450円　（2割） 900円　（3割） 1,350円　月額レンタル料金 4,500円

商品名	型番	商品コード
b型手すりセット（丸型）	BPE-S200-10	00254-000375

ご利用者負担額（1割） 450円　（2割） 900円　（3割） 1,350円　月額レンタル料金 4,500円

b型手すりロングセット

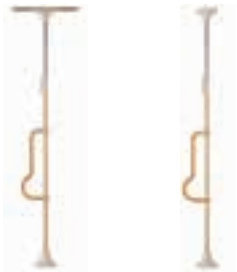

T型　丸型

商品名	型番	商品コード
b型手すりロングセット（T型）	BPE-S100-20	00254-000372

ご利用者負担額（1割） 450円　（2割） 900円　（3割） 1,350円　月額レンタル料金 4,500円

商品名	型番	商品コード
b型手すりロングセット（丸型）	BPE-S200-20	00254-000376

ご利用者負担額（1割） 450円　（2割） 900円　（3割） 1,350円　月額レンタル料金 4,500円

D型手すりセット

T型　丸型

商品名	型番	商品コード
D型手すりセット（T型）	BPE-S100-30	00254-000373

ご利用者負担額（1割） 450円　（2割） 900円　（3割） 1,350円　月額レンタル料金 4,500円

商品名	型番	商品コード
D型手すりセット（丸型）	BPE-S200-30	00254-000377

ご利用者負担額（1割） 450円　（2割） 900円　（3割） 1,350円　月額レンタル料金 4,500円

I型手すりロングセット

T型　丸型

商品名	型番	商品コード
I型手すりロングセット（T型）	BPE-S100-40	00254-000374

ご利用者負担額（1割） 450円　（2割） 900円　（3割） 1,350円　月額レンタル料金 4,500円

商品名	型番	商品コード
I型手すりロングセット（丸型）	BPE-S200-40	00254-000378

ご利用者負担額（1割） 450円　（2割） 900円　（3割） 1,350円　月額レンタル料金 4,500円

手すり

ベスポジ-e 組み合わせ

固定セット伸縮（T型丸型）　曲げセット伸縮（T型丸型）
曲げセット（T型丸型）　固定セット（T型丸型）

DIPPERホクメイ

固定セット伸縮（T型）　丸型固定セット伸縮（丸型）

商品名	型番	商品コード
固定セット伸縮（T型）600~900	BPE-H50-609	00254-000173
固定セット伸縮（T型）900~1200	BPE-H50-912	00254-000174

ご利用者負担額（1割） 800 円　（2割） 1,600 円　（3割） 2,400 円　月額レンタル料金 8,000 円

商品名	型番	商品コード
固定セット伸縮（丸型）600~900	BPE-H51-609	00254-000175
固定セット伸縮（丸型）900~1200	BPE-H51-912	00254-000176

ご利用者負担額（1割） 798 円　（2割） 1,596 円　（3割） 2,394 円　月額レンタル料金 7,980 円

曲げセット伸縮(T型)　曲げセット伸縮(丸型)

商品名	型番	商品コード
曲げセット伸縮（T型）600~900	BPE-H60-609	00254-000177
曲げセット伸縮（T型）900~1200	BPE-H60-912	00254-000178

ご利用者負担額（1割） 800 円　（2割） 1,600 円　（3割） 2,400 円　月額レンタル料金 8,000 円

商品名	型番	商品コード
曲げセット伸縮（丸型）600~900	BPE-H61-609	00254-000179
曲げセット伸縮（丸型）900~1200	BPE-H61-912	00254-000180

ご利用者負担額（1割） 800 円　（2割） 1,600 円　（3割） 2,400 円　月額レンタル料金 8,000 円

曲げセット(T型)

商品名	型番	商品コード
曲げセット(T型)600	BPE-H20-060	00254-000082
曲げセット(T型)900	BPE-H20-090	00254-000068
曲げセット(T型)1200	BPE-H20-120	00254-000090

ご利用者負担額（1割） 750 円　（2割） 1,500 円　（3割） 2,250 円　月額レンタル料金 7,500 円

曲げセット(丸型)

商品名	型番	商品コード
曲げセット(丸型)600	BPE-H21-060	00254-000098
曲げセット(丸型)900	BPE-H21-090	00254-000055
曲げセット(丸型)1200	BPE-H21-120	00254-000106

ご利用者負担額（1割） 750 円　（2割） 1,500 円　（3割） 2,250 円　月額レンタル料金 7,500 円

固定セット(T型)

商品名	型番	商品コード
固定セット(T型)600	BPE-H10-060	00254-000081
固定セット(T型)900	BPE-H10-090	00254-000067
固定セット(T型)1200	BPE-H10-120	00254-000089

ご利用者負担額（1割） 750 円　（2割） 1,500 円　（3割） 2,250 円　月額レンタル料金 7,500 円

固定セット(丸型)

商品名	型番	商品コード
固定セット(丸型)600	BPE-H11-060	00254-000097
固定セット(丸型)900	BPE-H11-090	00254-000054
固定セット(丸型)1200	BPE-H11-120	00254-000105

ご利用者負担額（1割） 750 円　（2割） 1,500 円　（3割） 2,250 円　月額レンタル料金 7,500 円

ベスポジ-e 組み合わせ

円型手すりセット(T型丸型)　角型手すりセット(T型丸型)　膝当て手すりセット(T型丸型)
肘置き手すりセット(T型丸型)　プッシュ手すりセット(T型丸型)

DIPPERホクメイ

円型手すりセット

T型

丸型

商品名	型番	商品コード
円型手すりセット(T型)	BPE-S30-20	00254-000123
ご利用者負担額（1割） 400 円	（2割） 800 円 / （3割） 1,200 円	月額レンタル料金 4,000 円
商品名	型番	商品コード
円型手すりセット(丸型)	BPE-S30-21	00254-000124
ご利用者負担額（1割） 400 円	（2割） 800 円 / （3割） 1,200 円	月額レンタル料金 4,000 円

角型手すりセット

T型

丸型

商品名	型番	商品コード
角型手すりセット(T型)	BPE-S30-30	00254-000125
ご利用者負担額（1割） 400 円	（2割） 800 円 / （3割） 1,200 円	月額レンタル料金 4,000 円
商品名	型番	商品コード
角型手すりセット(丸型)	BPE-S30-31	00254-000126
ご利用者負担額（1割） 400 円	（2割） 800 円 / （3割） 1,200 円	月額レンタル料金 4,000 円

膝当て手すりセット

T型

丸型

商品名	型番	商品コード
膝当て手すりセット(T型)	BPE-S20-10	00254-000075
ご利用者負担額（1割） 400 円	（2割） 800 円 / （3割） 1,200 円	月額レンタル料金 4,000 円
商品名	型番	商品コード
膝当て手すりセット(丸型)	BPE-S20-11	00254-000076
ご利用者負担額（1割） 400 円	（2割） 800 円 / （3割） 1,200 円	月額レンタル料金 4,000 円
商品名	型番	商品コード
肘置き手すりセット(T型)	BPE-S20-20	00254-000077
ご利用者負担額（1割） 400 円	（2割） 800 円 / （3割） 1,200 円	月額レンタル料金 4,000 円

肘置き手すりセット

T型

丸型

商品名	型番	商品コード
肘置き手すりセット(丸型)	BPE-S20-21	00254-000078
ご利用者負担額（1割） 400 円	（2割） 800 円 / （3割） 1,200 円	月額レンタル料金 4,000 円
商品名	型番	商品コード
プッシュ手すりセット(T型)	BPE-S20-30	00254-000079
ご利用者負担額（1割） 400 円	（2割） 800 円 / （3割） 1,200 円	月額レンタル料金 4,000 円
商品名	型番	商品コード
プッシュ手すりセット(丸型)	BPE-S20-31	00254-000080
ご利用者負担額（1割） 400 円	（2割） 800 円 / （3割） 1,200 円	月額レンタル料金 4,000 円

プッシュ手すりセット

T型

丸型

手すり

たよレールSOTOE/たよレールSOTOE スリム型　使用例集

マツ六

ソトでも使える置くだけ手すり。

○屋内・屋外どちらでも使える据え置き式手すりです
○オプションの「SOTOE用わたレールEK」と併用すれば、連続手すりとしても使用可能です
○手すりの高さは750～900㎜の間、50㎜ピッチで4段階の調整ができます
○ベースプレートはすべり止め加工付きです

手すりをプレート中心に設置すれば段差の上り・下りどちらでも利き手で使用できます。

もちろん本体だけでポイント使いも可能

中央使い

端使い

ここがポイント！

手すり端部の「コブ」に手がかることで自然に動作が止まり、安全に次の動作へ移ることができます。

スリム型

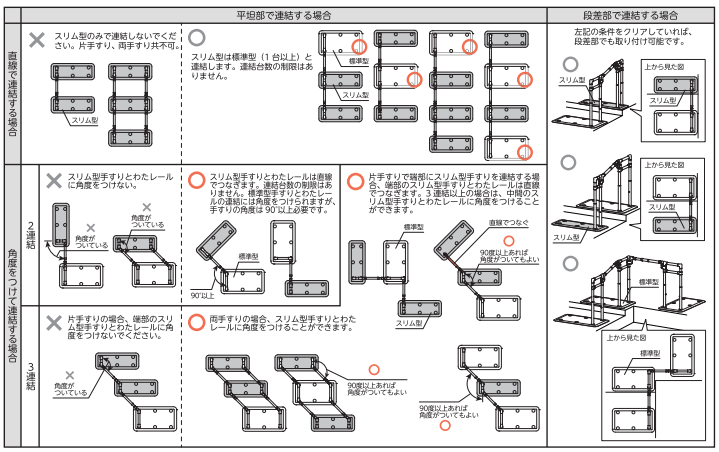

●設置・連結時の注意事項●

・スリム型は単体でのご使用はできません。
・スリム型のみでの連結設置はしないでください。必ず標準型を1台含んで連結を行ってください。
・2連結の場合、スリム型手すりとわたレールEKに角度を付けないでください。（片手すり・両手すり共通）
・3連結以上の片手すりの場合、端部のスリム型手すりとわたレールEKに角度をつけないでください。

たよレールSOTOE/たよレールSOTOE スリム型 ト型

⚠ 予測できない行動をとられる利用者（認知症など）や、自力で危険な状態から回避できない利用者につきましては、使用をお控えください。

屋外　屋内　玄関　段差解消　歩行

マツ六

屋内・屋外どちらでも使える据置式手すりです。

重さ 約17.8 kg

片手すり
BZK-01(N)

手すりをプレート中央に設置すれば左・右どちらでも利き手で使用できます。

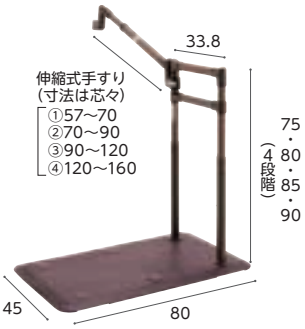

① 重さ 約19.3 kg　② 重さ 約19.5 kg　③ 重さ 約19.8 kg　④ 重さ 約20.3 kg

片手すり
BZK-01S (N)

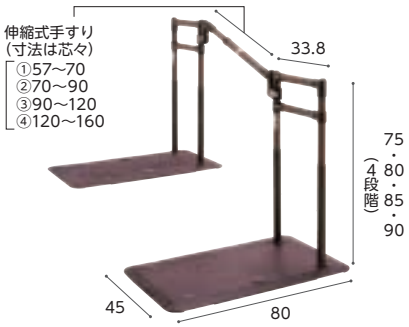

① 重さ 約37.1 kg　② 重さ 約37.3 kg　③ 重さ 約37.6 kg　④ 重さ 約38.1 kg

片手すり
BZK-01W (N)

手すりをプレート中央に設置すれば段差の上り・下りどちらでも利き手で使用できます。

① 重さ 約16.2 kg　② 重さ 約16.4 kg　③ 重さ 約16.7 kg　④ 重さ 約17.2 kg

片手すり
BZK-03S (N)

手すりをプレート中央に設置すれば左・右どちらでも利き手で使用できます。

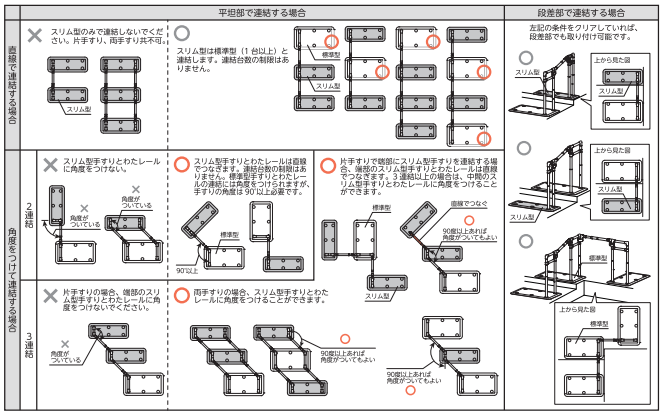

●設置・連結時の注意事項●

- スリム型は単体でのご使用はできません。
- スリム型のみでの連結設置はしないでください。必ず標準型を1台含んで連結を行ってください。
- 2連結の場合、スリム型手すりとわたしレールEKに角度をつけないでください。（片手すり・両手すり共通）
- 3連結以上の片手すりの場合、端部のスリム型手すりとわたしレールEKに角度をつけないでください。

商品名	商品番号	商品コード
片手すり(BZK-01(N))	27-7387-1	01265-000248
幅80×奥行45×高さ 75・80・85・90 ㎝　重さ：約17.8kg		
ご利用者負担額（1割） 436円	（2割）872円 （3割）1,308円	月額レンタル料金 4,360円
商品名	商品番号	商品コード
片手すり連続700～900(BZK-01W(N))	27-7396-1	01265-000249
幅80×高さ 75・80・85・90 ㎝　重さ：約37.3kg		
商品名	商品番号	商品コード
片手すり連続570～700(BZK-01W(N))	27-7395-1	01265-000249
幅80×高さ 75・80・85・90 ㎝　重さ：約37.1kg		
商品名	商品番号	商品コード
片手すり連続900～1200(BZK-01W(N))	27-7397-1	01265-000249
幅80×高さ 75・80・85・90 ㎝　重さ：約37.6kg		
ご利用者負担額（1割） 994円	（2割）1,988円 （3割）2,982円	月額レンタル料金 9,940円
商品名	商品番号	商品コード
片手すり連続1200～1600(BZK-01W(N))	27-8224-1	01265-000310
幅80×高さ 75・80・85・90 ㎝　重さ：約38.1kg		
ご利用者負担額（1割） 1,000円	（2割）2,000円 （3割）3,000円	月額レンタル料金 10,000円

商品名	商品番号	商品コード
片手すりト型570～700(BZK-01S(N))	27-7389-1	01265-000250
幅80×高さ 75・80・85・90 ㎝　重さ：約19.3kg		
商品名	商品番号	商品コード
片手すりト型700～900(BZK-01S(N))	27-7390-1	01265-000250
幅80×高さ 75・80・85・90 ㎝　重さ：約19.5kg		
商品名	商品番号	商品コード
片手すりト型900～1200(BZK-01S(N))	27-7391-1	01265-000250
幅80×高さ 75・80・85・90 ㎝　重さ：約19.8kg		
ご利用者負担額（1割） 550円	（2割）1,100円 （3割）1,650円	月額レンタル料金 5,500円
商品名	商品番号	商品コード
片手すりト型1200～1600(BZK-01S(N))	27-8222-1	01265-000304
幅80×高さ 75・80・85・90 ㎝　重さ：約20.3kg		
ご利用者負担額（1割） 550円	（2割）1,100円 （3割）1,650円	月額レンタル料金 5,500円
商品名	商品番号	商品コード
スリム型片手すりト型570～700(BZK-03S(N))	27-7512-1	01265-000260
幅80×高さ 75・80・85・90 ㎝　重さ：約16.2kg		
商品名	商品番号	商品コード
スリム型片手すりト型700～900(BZK-03S(N))	27-7513-1	01265-000260
幅80×高さ 75・80・85・90 ㎝　重さ：約16.4kg		
商品名	商品番号	商品コード
スリム型片手すりト型900～1200(BZK-03S(N))	27-7514-1	01265-000260
幅80×高さ 75・80・85・90 ㎝　重さ：約16.7kg		
ご利用者負担額（1割） 550円	（2割）1,100円 （3割）1,650円	月額レンタル料金 5,500円
商品名	商品番号	商品コード
スリム型片手すりト型1200～1600(BZK-03S(N))	27-8226-1	01265-000307
幅80×高さ 75・80・85・90 ㎝　重さ：約17.2kg		
ご利用者負担額（1割） 550円	（2割）1,100円 （3割）1,650円	月額レンタル料金 5,500円

手すり

アットグリップ AT-C-930T/AT-C-930

屋外 屋内 玄関 段差解消 歩行 立ち座り 立位保持

アロン化成

あっという間に設置完了。段差設置などで上下左右、柔軟に対応可能です。
住宅改修するしかなかった屋外用手すりに対して、設置の簡単な「据え置き式」で対応できます。

■ より安心して歩行したい方には両側タイプ

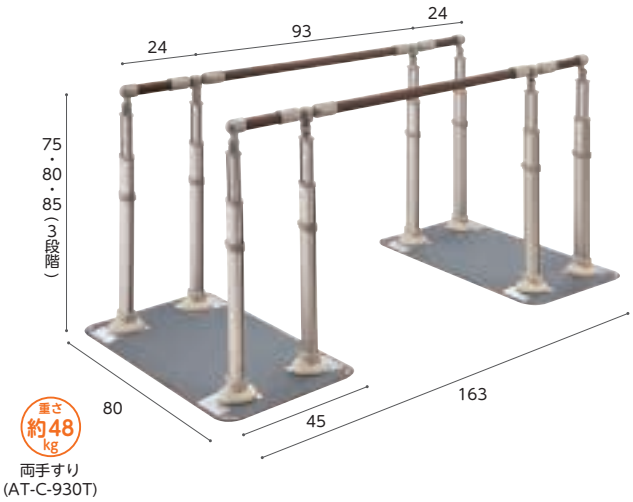

両手すり
(AT-C-930T)

■ スタンダードな片側タイプ

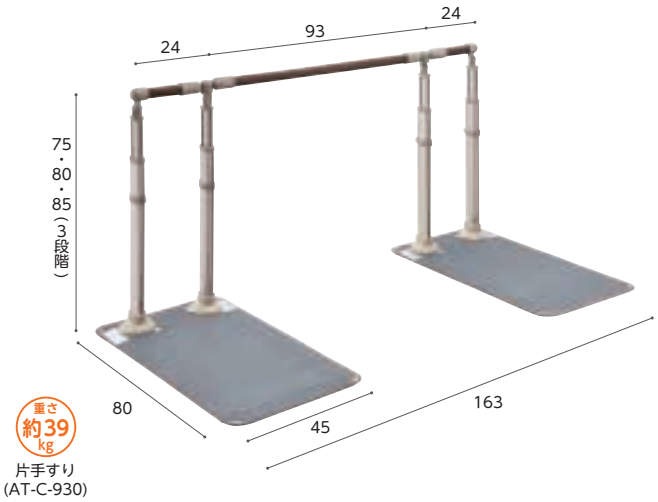

片手すり
(AT-C-930)

段差設置などで上下左右、柔軟に対応可能

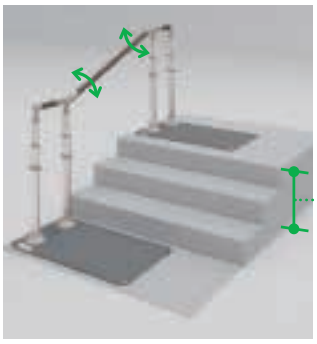

●45cmまでの段差に対応

ポーチ部分は2段もしくは3段の段差が多いので上下首振り機能で無段階に調節できます。

使用例

●障害物がある動線に対応

設置したい場所が真っ直ぐとは限りません。そんなときに、左右にも首振り機能があるので、ご利用者が使いやすい場所に設置できます。

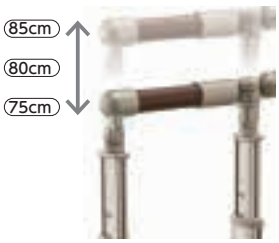

●簡単に行える手すりの高さ調節

手すり高さは、差し込み固定ピン方式で簡単に調節でき、身体の状態変化に対応できます。

固定ピン

左右に45°ずつまで首振りできます。

アットグリップ

屋外　屋内　玄関　段差解消　歩行　立ち座り　立位保持

アロン化成

重さ 約19kg
片手すり
(AT-C-240)

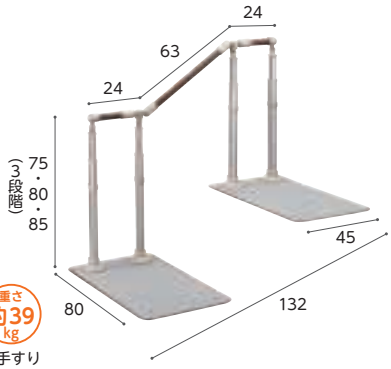

重さ 約39kg
片手すり
(AT-C-630)

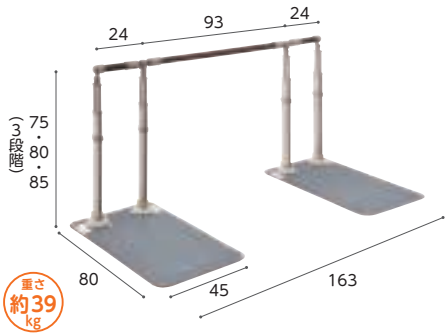

重さ 約39kg
片手すり
(AT-C-930)

重さ 約22kg
両手すり
(AT-C-240T)

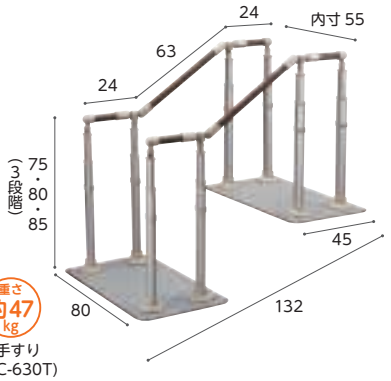

重さ 約47kg
両手すり
(AT-C-630T)

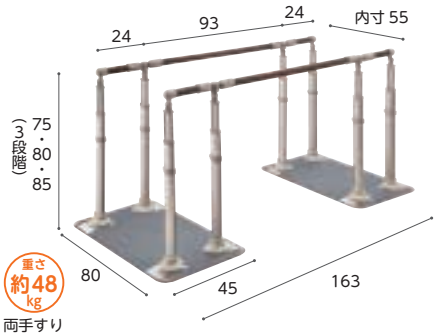

重さ 約48kg
両手すり
(AT-C-930T)

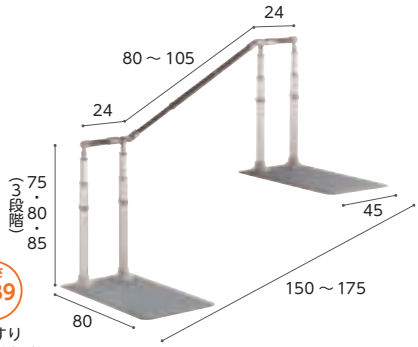

重さ 約39kg
片手すり
(AT-C-E1050)

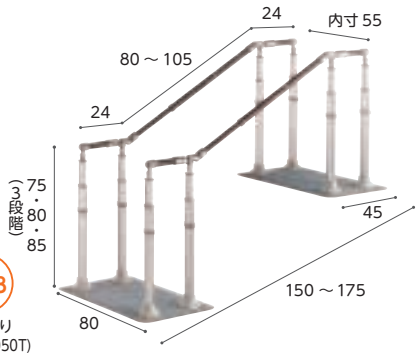

重さ 約48kg
両手すり
(AT-C-E1050T)

商品名	商品番号	商品コード
片手すり(AT-C-240)	27-6964-1	00221-000542

幅80×奥行45×高さ 75・80・85 ㎝　重さ：約19kg

ご利用者負担額（1割） 500円　（2割） 1,000円　（3割） 1,500円　月額レンタル料金 5,000円

商品名	商品番号	商品コード
片手すり(AT-C-630)	27-6966-1	00221-000544

幅80×奥行132×高さ 75・80・85 ㎝　重さ：約39kg

ご利用者負担額（1割） 1,000円　（2割） 2,000円　（3割） 3,000円　月額レンタル料金 10,000円

商品名	商品番号	商品コード
片手すり(AT-C-930)	27-6808-1	00221-000500

幅 80×奥行 163×高さ 75・80・85 ㎝　重さ：約39kg

ご利用者負担額（1割） 1,118円　（2割） 2,236円　（3割） 3,354円　月額レンタル料金 11,180円

商品名	商品番号	商品コード
片手すり(AT-C-E1050)	27-7367-1	00221-000553

幅80×奥行150～175×高さ 75・80・85 ㎝　重さ：約39kg

ご利用者負担額（1割） 1,230円　（2割） 2,460円　（3割） 3,690円　月額レンタル料金 12,300円

商品名	商品番号	商品コード
両手すり(AT-C-240T)	27-6965-1	00221-000543

幅80×奥行45×高さ 75・80・85 ㎝　重さ：約22kg

ご利用者負担額（1割） 600円　（2割） 1,200円　（3割） 1,800円　月額レンタル料金 6,000円

商品名	商品番号	商品コード
両手すり(AT-C-630T)	27-6967-1	00221-000545

幅80×奥行132×高さ 75・80・85 ㎝　重さ：約47kg

ご利用者負担額（1割） 1,422円　（2割） 2,844円　（3割） 4,266円　月額レンタル料金 14,220円

商品名	商品番号	商品コード
両手すり(AT-C-930T)	27-6824-1	00221-000501

幅 80×奥行 163×高さ 75・80・85 ㎝　重さ：約48kg

ご利用者負担額（1割） 1,488円　（2割） 2,976円　（3割） 4,464円　月額レンタル料金 14,880円

商品名	商品番号	商品コード
両手すり(AT-C-E1050T)	27-7368-1	00221-000554

幅80×奥行150～175×高さ 75・80・85 ㎝　重さ：約48kg

ご利用者負担額（1割） 1,600円　（2割） 3,200円　（3割） 4,800円　月額レンタル料金 16,000円

手すり

たちあっぷ540

矢崎化工

⚠ 予測できない行動をとられる利用者（認知症など）や、自力で危険な状態から回避できない利用者につきましては、使用をお控えください。

玄関　歩行

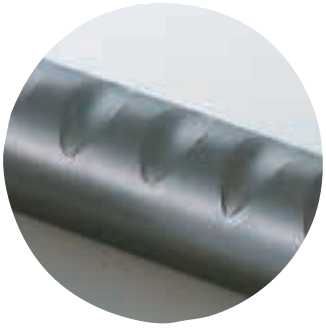

しっかり握ることができる
ディンプルパイプ

掃出し窓での昇降支援に

掃出し窓での昇降支援に

土間での昇降支援に

錆に強く耐久性のよいステンレス製です。　※ステップ台付は地域によっては介護保険を適用できない場合があります。

商品名	商品番号	商品コード
両手すりCKH-01 MGR	27-6656-1	00055-000127

にぎり手直径：3.4cm 重さ：34.7kg

ご利用者負担額	(1割)	(2割)	(3割)	月額レンタル料金
	900 円	1,800 円	2,700 円	9,000 円

商品名	商品番号	商品コード
ステップ台1段付（両手すり）	27-6662-1	00055-Z00010

にぎり手直径：3.4cm　ステップ台高さ：(L)9・11・13・15cm　重さ：40.7kg

ご利用者負担額	(1割)	(2割)	(3割)	月額レンタル料金
	900 円	1,800 円	2,700 円	9,000 円

商品名	商品番号	商品コード
ステップ台2段付(両手すり)	27-6663-1	00055-Z00009

にぎり手直径：3.4cm　ステップ台高さ：(L)9・11・13・15cm (H)21・25・29・33cm　重さ：50.3kg

ご利用者負担額	(1割)	(2割)	(3割)	月額レンタル料金
	900 円	1,800 円	2,700 円	9,000 円

商品名	商品番号	商品コード
片手すりCKH-02 MGR	27-6657-1	00055-000128

にぎり手直径：3.4cm 重さ：28.6kg

ご利用者負担額	(1割)	(2割)	(3割)	月額レンタル料金
	850 円	1,700 円	2,550 円	8,500 円

商品名	商品番号	商品コード
ステップ台1段付（片手すり）	27-6664-1	00055-Z00011

にぎり手直径：3.4cm　ステップ台高さ：(L)9・11・13・15cm　重さ：34.6kg

ご利用者負担額	(1割)	(2割)	(3割)	月額レンタル料金
	850 円	1,700 円	2,550 円	8,500 円

商品名	商品番号	商品コード
ステップ台2段付(片手すり)	27-6665-1	00055-Z00012

にぎり手直径：3.4cm　ステップ台高さ：(L)9・11・13・15cm (H)21・25・29・33cm　重さ：44.2kg

ご利用者負担額	(1割)	(2割)	(3割)	月額レンタル料金
	850 円	1,700 円	2,550 円	8,500 円

ルーツ アウトドア段差タイプ

※写真は左用です。右手すりもございます。

段差対応高さ
ステップ台なし：0 ～ 18cm
ステップ台 1 段：18 ～ 36cm
ステップ台 2 段：36 ～ 54cm

モルテン

商品名	商品番号	商品コード
ステップ台なし（両手すり）	27-6854-1	00054-000219

ご利用者負担額（1割） 900 円　（2割） 1,800 円　（3割） 2,700 円　月額レンタル料金 9,000 円

商品名	商品番号	商品コード
ステップ台1段（両手すり）	27-6855-1	00054-000220

ご利用者負担額（1割） 900 円　（2割） 1,800 円　（3割） 2,700 円　月額レンタル料金 9,000 円

商品名	商品番号	商品コード
ステップ台2段（両手すり）	27-6856-1	00054-000221

ご利用者負担額（1割） 900 円　（2割） 1,800 円　（3割） 2,700 円　月額レンタル料金 9,000 円

商品名	商品番号	商品コード
ステップ台なし片手すり（左）	27-6857-1	00054-000222
ステップ台なし片手すり（右）	27-6858-1	00054-000223

ご利用者負担額（1割） 800 円　（2割） 1,600 円　（3割） 2,400 円　月額レンタル料金 8,000 円

商品名	商品番号	商品コード
ステップ台1段片手すり（左）	27-6859-1	00054-000224
ステップ台1段片手すり（右）	27-6860-1	00054-000225

ご利用者負担額（1割） 800 円　（2割） 1,600 円　（3割） 2,400 円　月額レンタル料金 8,000 円

商品名	商品番号	商品コード
ステップ台2段片手すり（左）	27-6861-1	00054-000226
ステップ台2段片手すり（右）	27-6862-1	00054-000227

ご利用者負担額（1割） 800 円　（2割） 1,600 円　（3割） 2,400 円　月額レンタル料金 8,000 円

あがりかまち用たちあっぷ

⚠ 予測できない行動をとられる利用者（認知症など）や、自力で危険な状態から回避できない利用者につきましては、使用をお控えください。

玄関　歩行

矢崎化工

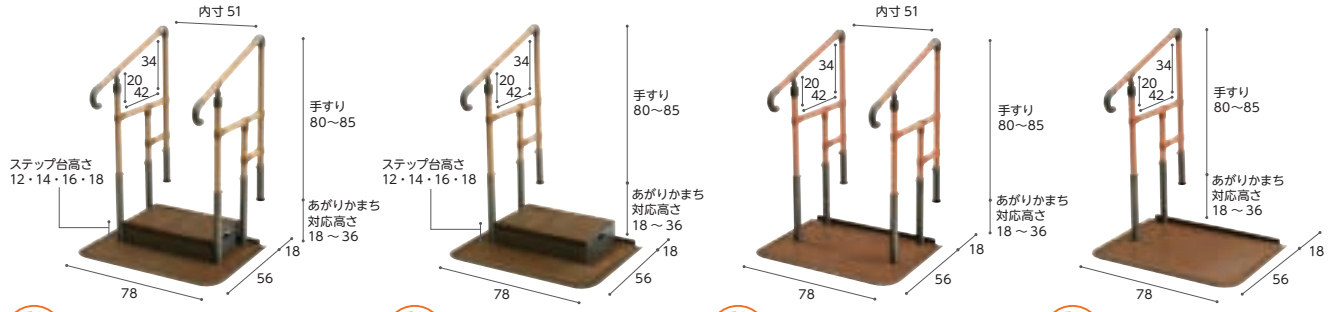

重さ 39.7 kg　CKE-01 MB

重さ 33.8 kg　CKE-02 MB

重さ 32.8 kg　CKE-01-1 MB

重さ 26.9 kg　CKE-02-1 MB

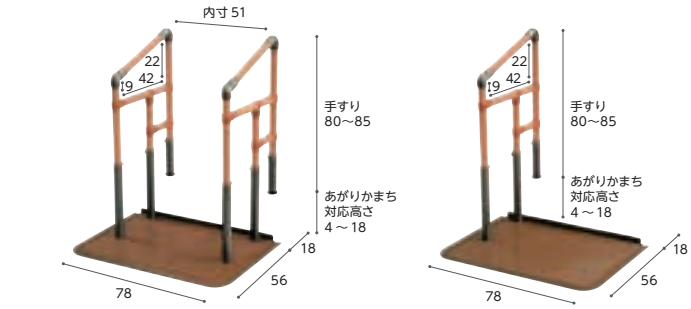

重さ 31.8 kg　CKE-03 MB

重さ 26.4 kg　CKE-04 MB

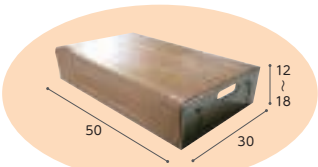

ステップ台

使用例（CKE-02 MB）

商品名	商品番号	商品コード
両手すり CKE-01 MB	27-6495-1	00055-000105

ステップ台高さ：12・14・16・18cm　重さ：39.7kg

ご利用者負担額（1割） 576 円　（2割） 1,152 円　（3割） 1,728 円　月額レンタル料金 5,760 円

商品名	商品番号	商品コード
両手すり CKE-01-1 MB	27-6538-1	00055-000109

重さ：32.8kg

ご利用者負担額（1割） 558 円　（2割） 1,116 円　（3割） 1,674 円　月額レンタル料金 5,580 円

商品名	商品番号	商品コード
両手すり CKE-03 MB	27-6497-1	00055-000107

重さ：31.8kg

ご利用者負担額（1割） 534 円　（2割） 1,068 円　（3割） 1,602 円　月額レンタル料金 5,340 円

商品名	商品番号	商品コード
片手すり CKE-02 MB	27-6496-1	00055-000106

ステップ台高さ：12・14・16・18cm　重さ：33.8kg

ご利用者負担額（1割） 484 円　（2割） 968 円　（3割） 1,452 円　月額レンタル料金 4,840 円

商品名	商品番号	商品コード
片手すり CKE-02-1 MB	27-6539-1	00055-000110

重さ：26.9kg

ご利用者負担額（1割） 468 円　（2割） 936 円　（3割） 1,404 円　月額レンタル料金 4,680 円

商品名	商品番号	商品コード
片手すり CKE-04 MB	27-6536-1	00055-000108

重さ：26.4kg

ご利用者負担額（1割） 432 円　（2割） 864 円　（3割） 1,296 円　月額レンタル料金 4,320 円

手すり

BS小桜

屋内 玄関 立ち座り 移乗 立位保持

シコク

家事や日常の立ち時間が長い作業時に。

重さ 15 kg

シンプルなデザインでコンパクトに設置

シンプルかつコンパクトな手すりのため、住環境に馴染みやすく、省スペース性に優れています。場所を取らないため、住環境を広く使えます。

高位置支持で転倒防止に

手すりが最大95cm の高さに調節ができるため、家事や日常の立ちっぱなし作業時に寄りかかれます。また、立位姿勢が安定した状態で手すりをつかんで“一歩”を踏み出せるので、転倒防止に。

商品名	商品番号	商品コード
BS小桜	27-8088-1	01235-000251
手すり部直径：3.2cm		

ご利用者負担額 (1割) 400 円 (2割) 800 円 (3割) 1,200 円 月額レンタル料金 4,000 円

BS小路／BS小路SS

屋内 玄関 立ち座り 移乗 立位保持

シコク

設置が難しい小さな玄関にもスペースを気にせず設置できます。

重さ 15.6 kg

BS小路

●コンパクトに設置でき、日常動作に安心を

コンパクトな手すりのため、場所を取らず、住環境を広く使え、転倒防止に繋がります。シックな色調で、落ち着いた雰囲気を演出します。

●使用者に優しい設計

端面保護カバーとマットの高さを揃えました。
床からの段差・傾斜を最小限にし、つまずきにくさを追求しました。

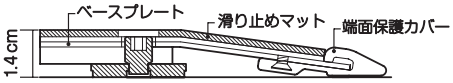

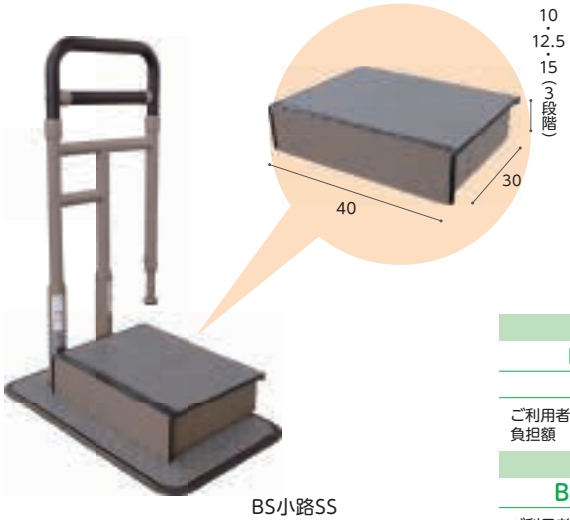

重さ 25.6 kg

BS小路SS

●ステップ台を取り付ける事で上がりかまちなどの段差の上り下りを補助します。

●ステップ台の高さは3段階の調節が可能です。

商品名	商品番号	商品コード
BS小路	27-7862-1	01235-000250
手すり部直径：3.2cm		

ご利用者負担額 (1割) 400 円 (2割) 800 円 (3割) 1,200 円 月額レンタル料金 4,000 円

商品名	商品番号	商品コード
BS小路SS	27-8093-1	01235-000256

ご利用者負担額 (1割) 400 円 (2割) 800 円 (3割) 1,200 円 月額レンタル料金 4,000 円

あがりかまち用たちあっぷミニ スライドベース付／スライドベース無

⚠ 予測できない行動をとられる利用者（認知症など）や、自力で危険な状態から回避できない利用者につきましては、使用をお控えください。

玄関　歩行

矢崎化工

握り手直径 3.2cm　対応するあがりかまちの高さ 4～18cm

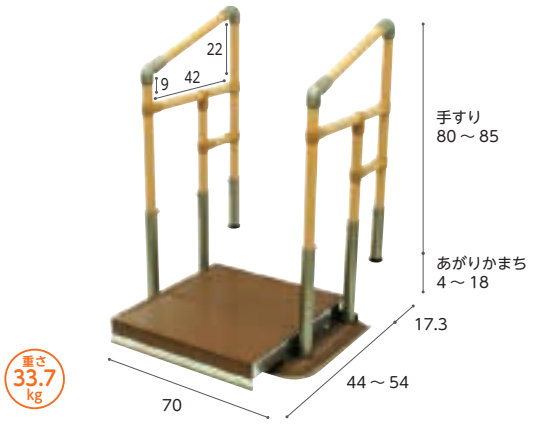

CKG-01

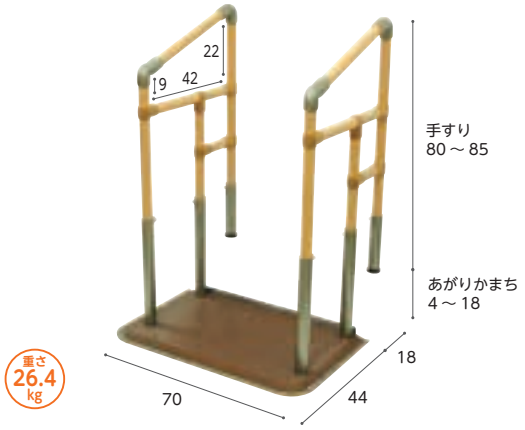

CKG-03

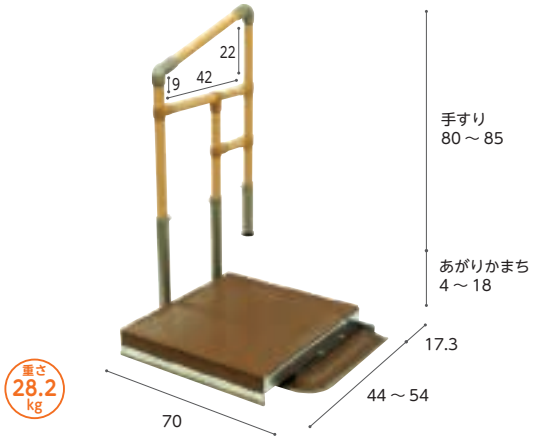

CKG-02

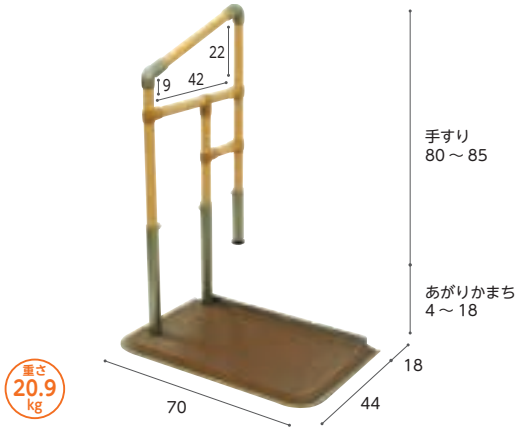

CKG-04

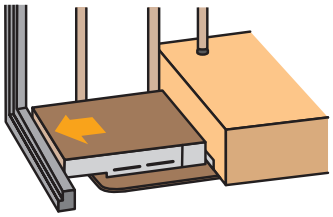

玄関での昇降支援に

あがりかまちの段差昇降をサポート。ベースが小さいので集合住宅の玄関にも対応いたします。

商品名	商品番号	商品コード
スライドベース付 両手すり CKG-01	27-6711-1	00055-000123
スライドベースの長さ：44～54㎝　重さ：33.7kg		

ご利用者負担額	(1割)	(2割)	(3割)	月額レンタル料金
	550円	1,100円	1,650円	5,500円

商品名	商品番号	商品コード
スライドベース付 片手すり CKG-02	27-6712-1	00055-000124
スライドベースの長さ：44～54㎝　重さ：28.2kg		

ご利用者負担額	(1割)	(2割)	(3割)	月額レンタル料金
	516円	1,032円	1,548円	5,160円

商品名	商品番号	商品コード
スライドベース無 両手すり CKG-03	27-6713-1	00055-000125
重さ：26.4kg		

ご利用者負担額	(1割)	(2割)	(3割)	月額レンタル料金
	546円	1,092円	1,638円	5,460円

商品名	商品番号	商品コード
スライドベース無 片手すり CKG-04	27-6714-1	00055-000126
重さ：20.9kg		

ご利用者負担額	(1割)	(2割)	(3割)	月額レンタル料金
	446円	892円	1,338円	4,460円